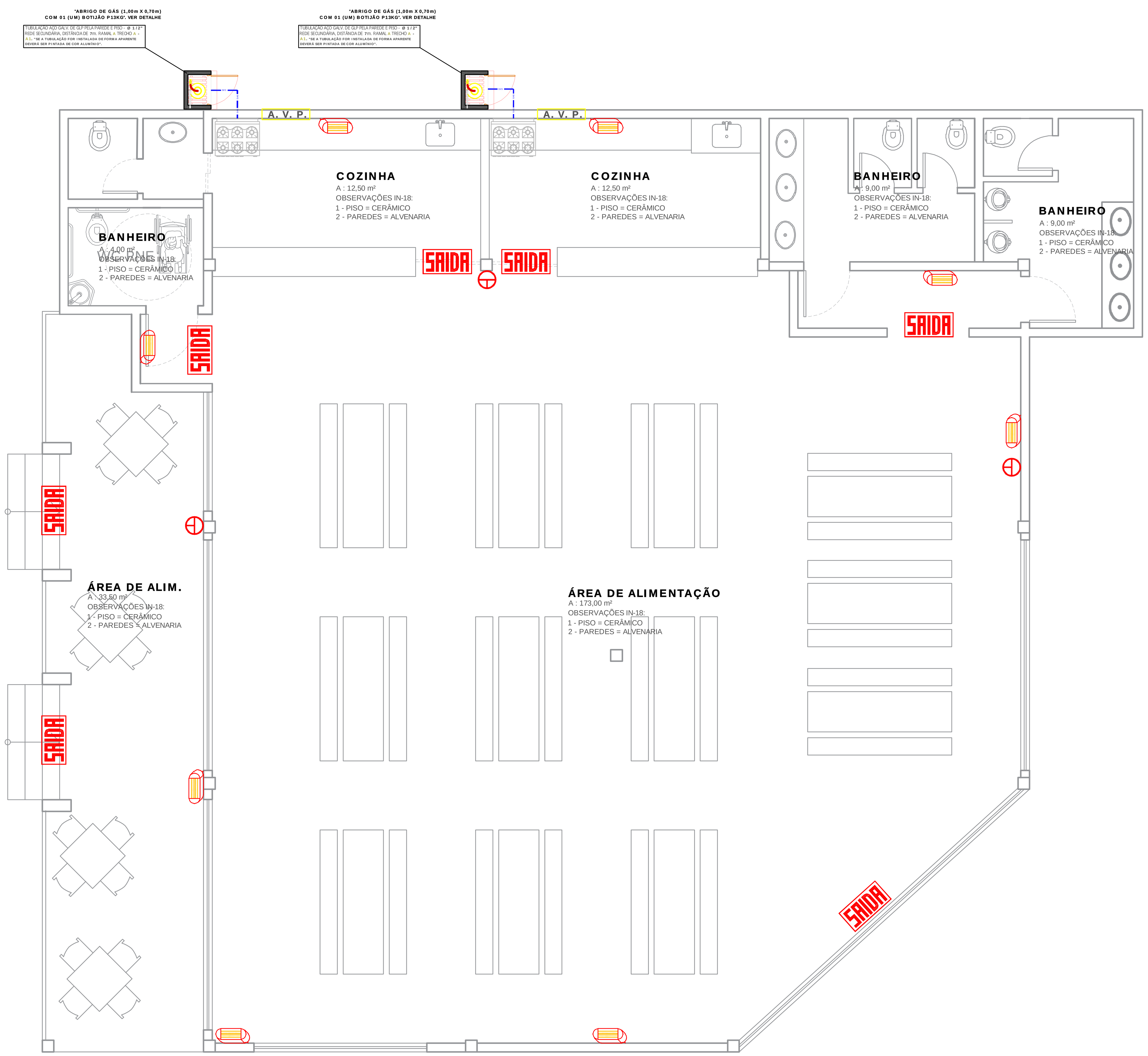

# PREVENTIVO CONTRA INCÊNDIO
ESCALA = 1 : 50

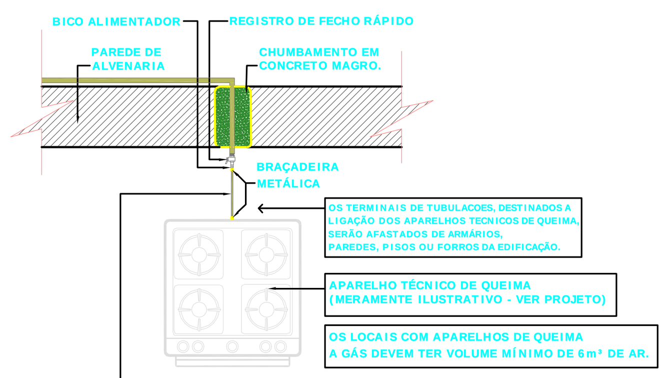

OBSERVAÇÃO:
SOBRE MANGUEIRAS DE LIGAÇÃO DOS APARELHOS TÉCNICOS DE QUEIMA:

As mangueiras deverão:

I - Ser acopladas com o emprego de braçadeiras apropriadas, não podendo ter emendas;
II - Resistir a uma temperatura de -20 C° até 120 C°;
III - Evitar a passagem por trás dos aparelhos a gás;
IV - Possuir comprimento máximo de 1,25m.

As mangueiras devem ser fabricadas de acordo com Norma Brasileira específica e possuir as seguintes inscrições:

I - Marca ou identificação do fabricante;
II - Número da Norma Brasileira de fabricação;
IV - Aplicação da mangueira (gás GLP/GN);
V - Validade de 5 anos;
VI - Diâmetro nominal e pressão de trabalho.

DETALHE DE ALIMENTAÇÃO DOS APARELHOS TÉCNICOS DE QUEIMA (A)
ESCALA = 1 : 10

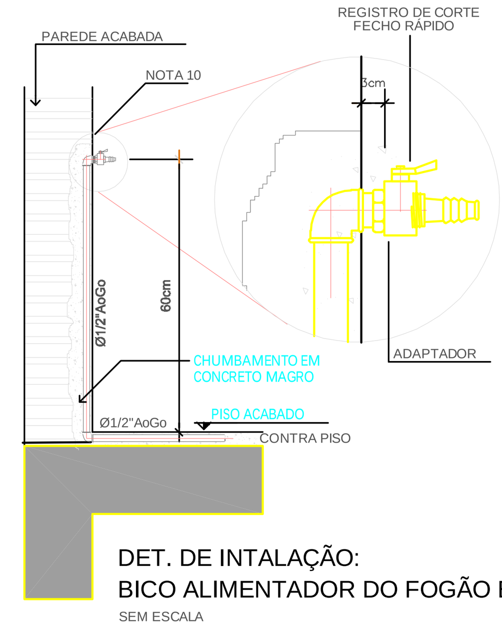

DET. DE INTALAÇÃO: BICO ALIMENTADOR DO FOGÃO E DO AQUECEDOR
SEM ESCALA

NOTAS :

1 - TODA A CANALIZAÇÃO DEVERÁ SER SUPORTADA ADEQUADAMENTE DE MODO A NÃO SER MOVIDA ACIDENTALMENTE DA POSIÇÃO EM QUE FOR INSTALADA. A CANALIZAÇÃO NÃO DEVE PASSAR POR PONTOS QUE AS SUJEITE A TENSÕES INERENTES A ESTRUTURA DA EDIFICAÇÃO.
2 - AS CANALIZAÇÕES NÃO PODERAM SERVIR DE APOIO E DEVEM SER DISPOSTAS DE FORMA TAL, QUE GOTAS DE ÁGUA DE CONDENSAÇÃO DE OUTRAS REDES NÃO POSSAM AFETA-LAS.
3 - AS CANALIZAÇÕES SÓ PODERÃO SER COBERTAS PELA ALVENARIA DEPOIS DE CONVENIENTEMENTE TESTADAS
4 - AS LIGAÇÕES DA PRUMADA E DEMAIS LIGAÇÕES, SERÃO FEITAS COM O EMPREGO DE ROSCAS, FLANGES, SOLDAS DE FUSÃO OU BRASAGEM, COM MATERIAL DE FUSÃO ACIMA DE 540°C.
5 - SOMENTE DEVEM SER EMPREGADOS TUBOS SEM REBARBAS EXTERNAS E SEM DEFEITOS DE ESTRUTURAS E DE ROSCAS.
6 - AS ROSCAS DEVEM SER CÔNICAS OU MACHO-FÊMEA E FÊMEA PARALELA E A ELAS APLICADO UM VEDANTE, TAL COMO FITA PENTATETRAFLÚOR ETILENO, OU AINDA VEDANTES COMPATÍVEIS COM GÁS COMBUSTÍVEL, NÃO SENDO PERMITIDO O USO DE FIOS DE CÂNHAMO.
7 - A REDE DE DISTRIBUIÇÃO NÃO DEVE SER EMBUTIDA EM TIJOLOS VAZADOS OU OUTROS MATERIAIS QUE PERMITAM A FORMAÇÃO DE VAZIOS NO INTERIOR DA PAREDE.
8 - AS CANALIZAÇÕES DEVEM:
A) SER PERFEITAMENTE ESTANQUES;
B) TER CAIMENTO DE 0,1% NO SENTIDO DO RAMAL GERAL DE ALIMENTAÇÃO;
C) TER UM AFASTAMENTO MÍNIMO DE 30cm DAS TUBULAÇÕES DE OUTRA NATUREZA E DUTOS DE CABOS DE ELETRECIDADE;
D) TER UM AFASTAMENTO DAS DEMAIS TUBULAÇÕES DE GÁS IGUAL A, NO MÍNIMO, UM DIÂMETRO DA MAIOR DAS TUBULAÇÕES CONTÍGUAS;
E) TER UM AFASTAMENTO, NO MÍNIMO, DE 2,00m DE PARA-RAIOS E SEUS RESPECTIVOS TERRAS.
9 - AS CANALIZAÇÕES NÃO PODERÃO SER EMBUTIDAS EM PAREDES OU LAJES DE CAIXAS D'ÁGUA NÃO PODERÃO FICAR EM CONTATO COM DUTOS DE AR CONDICIONADO OU VENTILAÇÃO.
10 - A ESPERA SERÁ FECHADA COM UM BUJÃO(PLUG), DEVENDO O USUÁRIO INSTALAR UMA DAS OPÇÕES:
A) REGISTRO DE GLP C/ BICO DE MAMADEIRA P/ MANGUEIRA PLÁSTICA<= (0,70cm).
B) REGISTRO DE LATÃO Ø1/2"NPT, P/ MANGUEIRA FLEXÍVEL DE AMIANTO, COMPRIMENTO MÁXIMO (80 cm)
11 - AS CANALIZAÇÕES, QUANDO SE APRESENTAREM EXPOSTAS, DEVERÃO SER PINTADAS EM COR DE ALUMÍNIO.

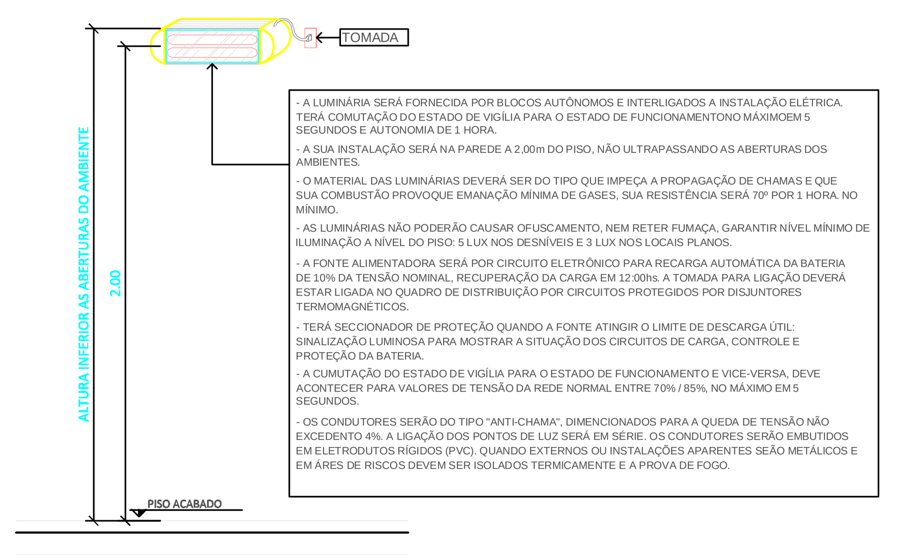

- A LUMINÁRIA SERÁ FORNECIDA POR BLOCOS AUTÔNOMOS E INTERLIGADOS A INSTALAÇÃO ELÉTRICA. TERÁ COMUTAÇÃO DO ESTADO DE VIGÍLIA PARA O ESTADO DE FUNCIONAMENTO NO MÁXIMO EM 5 SEGUNDOS E AUTONOMIA DE 1 HORA.
- A SUA INSTALAÇÃO SERÁ NA PAREDE A 2,00m DO PISO, NÃO ULTRAPASSANDO AS ABERTURAS DOS AMBIENTES.
- O MATERIAL DAS LUMINÁRIAS DEVERÁ SER DO TIPO QUE IMPEÇA A PROPAGAÇÃO DE CHAMAS E QUE SUA COMBUSTÃO PROVOQUE EMANAÇÃO MÍNIMA DE GASES. SUA RESISTÊNCIA SERÁ 70º POR 1 HORA, NO MÍNIMO.
- AS LUMINÁRIAS NÃO PODERÃO CAUSAR OFUSCAMENTO, NEM RETER FUMAÇA, GARANTIR NÍVEL MÍNIMO DE ILUMINAÇÃO A NÍVEL DO PISO: 5 LUX NOS DESNÍVEIS E 3 LUX NOS LOCAIS PLANOS.
- A FONTE ALIMENTADORA SERÁ POR CIRCUITO ELETRÔNICO PARA RECARGA AUTOMÁTICA DA BATERIA DE 10% DA TENSÃO NOMINAL, RECUPERAÇÃO DA CARGA EM 12:00hs. A TOMADA PARA LIGAÇÃO DEVERÁ ESTAR LIGADA NO QUADRO DE DISTRIBUIÇÃO POR CIRCUITOS PROTEGIDOS POR DISJUNTORES TERMOMAGNÉTICOS.
- TERÁ SECCIONADOR DE PROTEÇÃO QUANDO A FONTE ATINGIR O LIMITE DE DESCARGA ÚTIL. SINALIZAÇÃO LUMINOSA PARA MOSTRAR A SITUAÇÃO DOS CIRCUITOS DE CARGA, CONTROLE E PROTEÇÃO DA BATERIA.
- A CUMUTAÇÃO DO ESTADO DE VIGÍLIA PARA O ESTADO DE FUNCIONAMENTO E VICE-VERSA, DEVE ACONTECER PARA VALORES DE TENSÃO DA REDE NORMAL ENTRE 70% / 85% NO MÁXIMO EM 5 SEGUNDOS.
- OS CONDUTORES SERÃO DO TIPO "ANTI-CHAMA", DIMENCIONADOS PARA A QUEDA DE TENSÃO NÃO EXCEDENTO 4%. A LIGAÇÃO DOS PONTOS DE LUZ SERÁ EM SÉRIE. OS CONDUTORES SERÃO EMBUTIDOS EM ELETRODUTOS RÍGIDOS (PVC). QUANDO EXTERNOS OU INSTALAÇÕES APARENTES SERÃO METÁLICOS E EM ÁRES DE RISCOS DEVEM SER ISOLADOS TERMICAMENTE E A PROVA DE FOGO.

DET. ILUMINAÇÃO DE EMERGÊNCIA
ESCALA: 1 : 20

LEGENDA / SIMBOLOGIA

SIMBOLO	ESPECIFICAÇÃO
⊖	EXTINTOR DE PÓ QUÍMICO – (PQS) – 4kg Ver detalhe
	Luminária de iluminação de emergência com bateria incorporada (Bloco autônomo) Ver detalhe
	Luminária de iluminação de emergência com bateria incorporada (Bloco autônomo) Ver detalhe
SAÍDA	Luminária de sinalização de abandono de local com seta indicativa de SAÍDA (Bloco Autônomo)
SAÍDA	Luminária de sinalização de abandono de local (Bloco Autônomo)
P.E	PONTO DE ENCONTRO

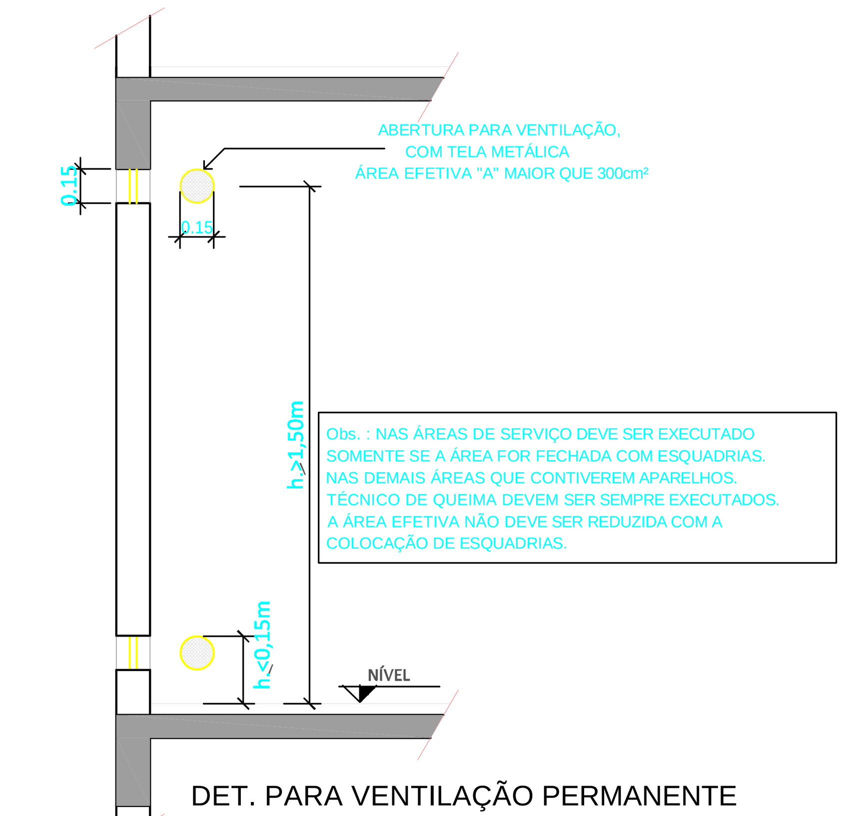

Obs. : NAS ÁREAS DE SERVIÇO DEVE SER EXECUTADO SOMENTE SE A ÁREA FOR FECHADA COM ESQUADRIAS. NAS DEMAIS ÁREAS QUE CONTIVEREM APARELHOS TÉCNICO DE QUEIMA DEVEM SER SEMPRE EXECUTADOS. A ÁREA EFETIVA NÃO DEVE SER REDUZIDA COM A COLOCAÇÃO DE ESQUADRIAS.

DET. PARA VENTILAÇÃO PERMANENTE ÁREAS COM USO DE GLP
ESCALA: 1: 25

ESPAÇO RESERVADO À APROVAÇÃO:

NOTAS:
TODAS AS MEDIDAS ESTÃO EM CENTÍMETROS, CASO HOUVER DIVERGÊNCIAS ENTRE COTAS E ESCALA PREVALECERÃO AS COTAS.

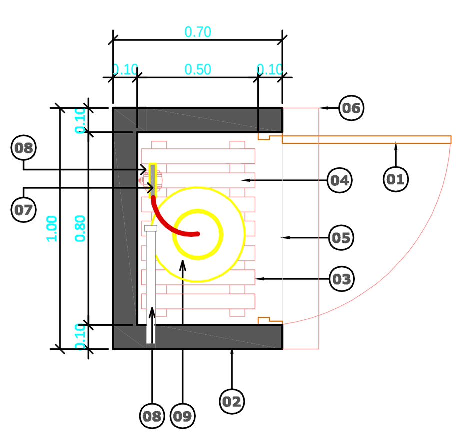

PLANTA BAIXA
ESCALA = 1 : 20

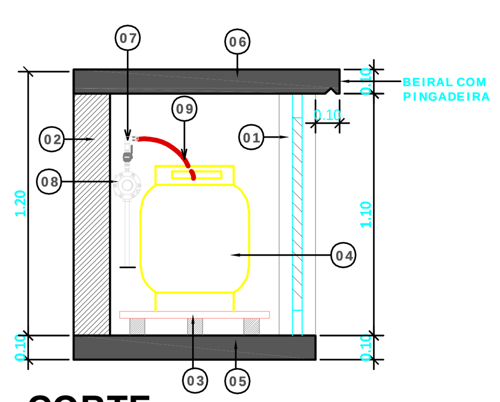

CORTE
ESCALA = 1 : 20

DET. PARA ABRIGO DE BOTIJÃO DE GÁS - 01 P-13Kg

LEGENDA

01) PORTA DE ALUMÍNIO (0.70x1.00) COM VENEZIANA DE 8mm ENTRE AS PLACAS
02) PAREDE EM ALVENARIA (10cm) DE TIJOLOS MACIÇOS
03) ESTRADO DE MADEIRA TIPO GRADE
04) CILINDRO DE GLP - CAP. 13Kg
05) PISO DE CONCRETO (ESPESSURA 10cm)
06) LAJE DE CONCRETO MACIÇO (10cm)
07) "TREDOLET" C/ VÁLVULA DE RETENÇÃO NAS LIGAÇÕES NO "PIG - TAIL"
08) REGISTRO DE FECHO RÁPIDO e VÁLVULA DE 2º ESTÁGIO - x2
CONF. DETALHE VÁLVULA 2° ESTÁGIO 02
09) GAMBIARRA Ø ½"

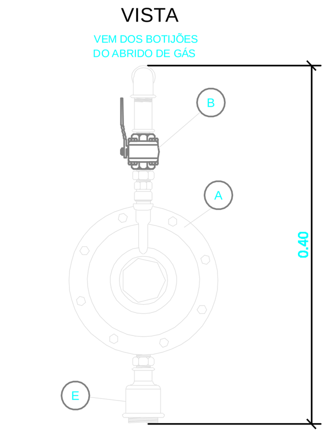

ESPECIFICAÇÕES
A - REGULADOR DE PRESSÃO DE 2º ESTÁGIO
B - VÁLVULA DE FECHO RÁPIDO
C - TUBULAÇÃO DE AÇO GALVANIZADO DE GLP QUE SEGUE PARA CONSUMO

DET. ABRIGO PARA VÁLVULA DE 2º ESTÁGIO
ESCALA: 1:5

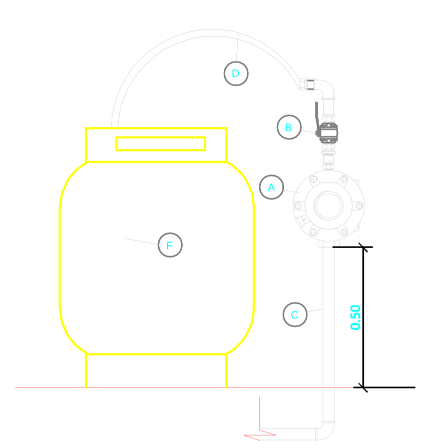

ESPECIFICAÇÕES
A - REGULADOR DE PRESSÃO DE 2º ESTÁGIO
B - VÁLVULA DE ESFERA
C - TUBULAÇÃO DE AÇO GALVANIZADO DE GLP QUE VAI PARA CONSUMO.
D - MANGUEIRA FLEXÍVEL COM COMPRIMENTO MÁXIMO DE 120cm, DIÂMETRO DE APROXIMADAMENTE 9,3mm E DEVE SUPORTAR A PRESSÃO ENTRE 0,02 E 0,03 kg / cm²
F - CILINDRO DE GLP - CAPACIDADE - P13kg

DET. VÁLVULA DE 2º ESTÁGIO ABRIGO DE GÁS COM 01 P-13 KG
ESCALA RELATIVA

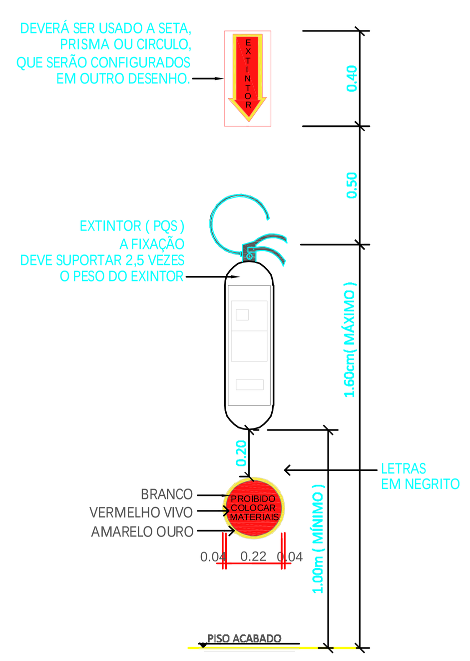

DET. SINALIZAÇÃO PARA EXTINTOR
ESCALA = 1 : 20
MEDIDAS EM METROS. DIVERGÊNCIA ENTRE COTA E ESCALA, PREVALECE AS COTAS.

DET. SINALIZAÇÃO PARA ABANDONO DE LOCAL (tipo 01)
ESCALA = 1 : 2
MEDIDAS EM METROS. DIVERGÊNCIA ENTRE COTA E ESCALA, PREVALECE AS COTAS.

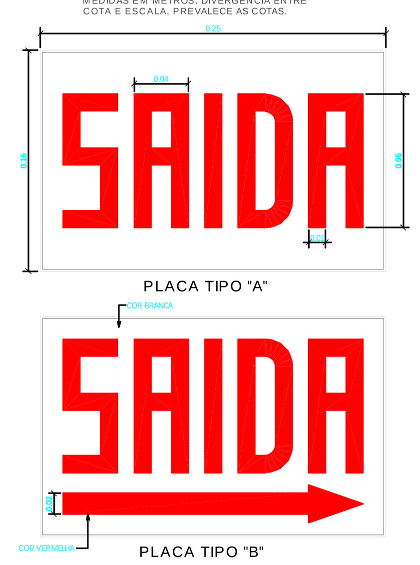

NOTAS :

DET. SINALIZAÇÃO PARA ABANDONO DE LOCAL (tipo 02)
ESCALA = 1 : 2
MEDIDAS EM METROS. DIVERGÊNCIA ENTRE COTA E ESCALA, PREVALECE AS COTAS.

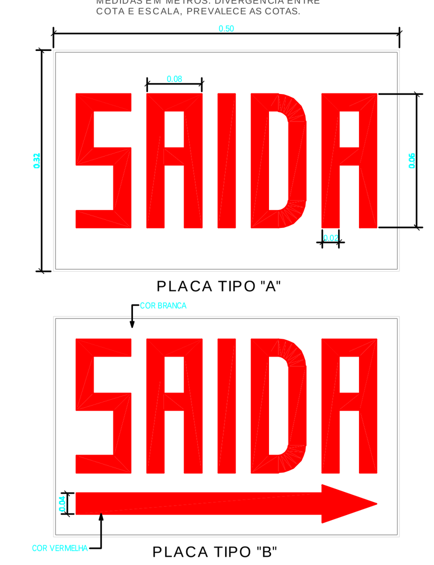

NOTAS :

ASSOCIAÇÃO DOS MUNICIPIOS DO PLANALTO SUL DE STA. CATARINA	AMPLASC
MUNICIPIO:	CELSO RAMOS / SC
ASSUNTO:	CONSTRUÇÃO DE LANCHONETE PARA FURNAS DO BRECHÓ
LOCAL:	FURNAS DO BRECHÓ - CELSO RAMOS
TITULO:	PREVENTIVO CONTRA INCÊNDIO
ESCALA: 1:50	ÁREA Total: 278,00 m²
DATA: ABR/2021	PRANCHA: 05-05
RESP. TECNICO:	Juliana Aísi Breger Cenci, CREA - SC 58.714-5, Eng. civil
RESP. TECNICO:	Volmar Vinícius Canônica, CREA - SC 151.177-0, Eng. civil

Direitos autorais reservados, não podendo ser ampliado, reproduzido ou cedido sem autorização do autor – cabendo sanções penais a quem descumprir.