*cobertura em policarbonato lexan thermoclear azul 6mm
*estrutura em ferro galvanizado
*acabamendo em tinta epoxi na cor branca
*fixadores da chapa auto brocante com borracha p/ vedaçao
*fechamento anti mancha por sugeira nas extremidades da chapa
*fixadores da estrutura, parabout

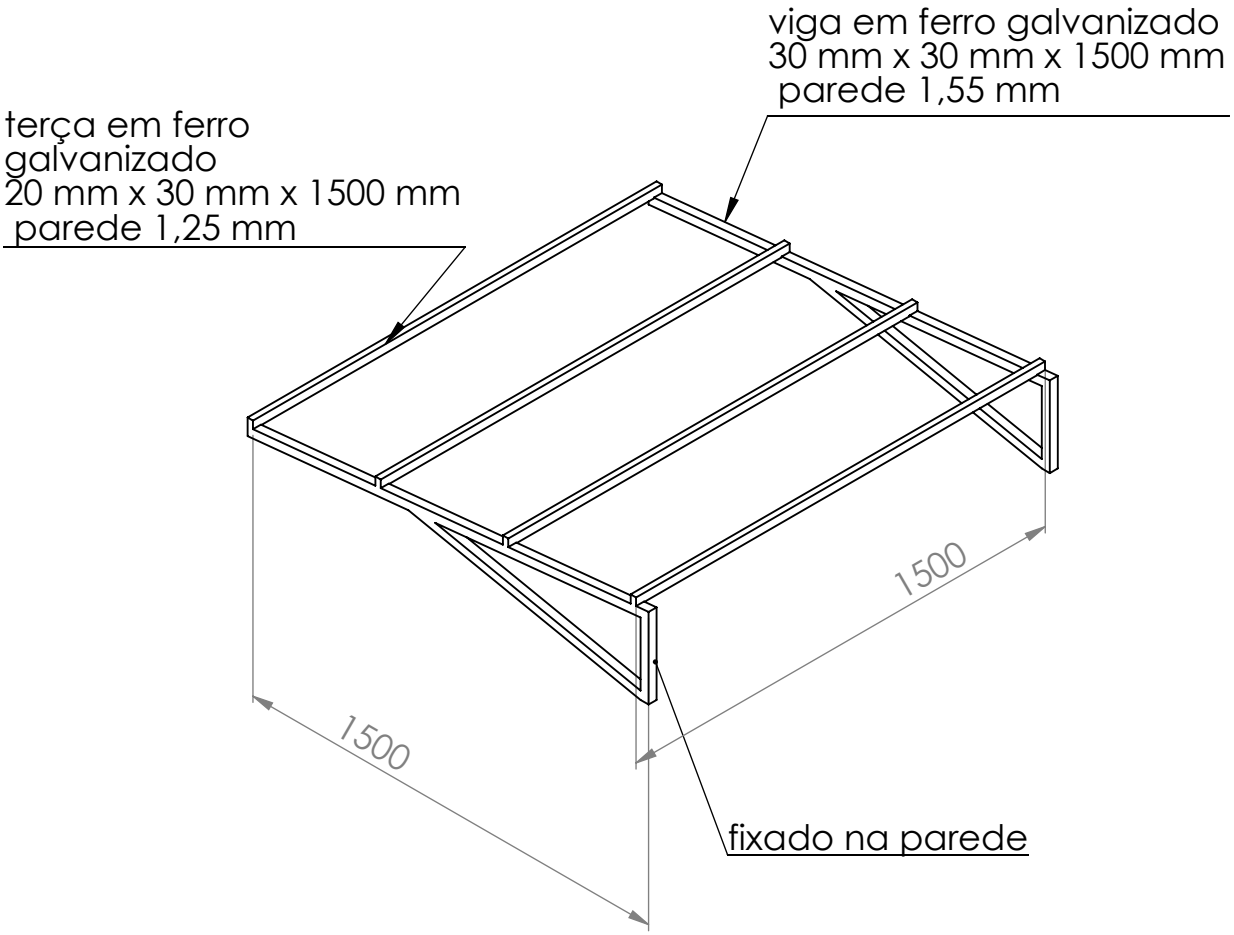

SE NÃO ESPECIFICADO: DIMENSÕES EM MILÍMETROS ACABAM. SUPERFÍCIE: TOLERÂNCIAS: LINEAR: ANGULAR:	ACABAMENTO:			DEBUR AND BREAK SHARP EDGES	NÃO MUDAR A ESCALA DO DESENHO	REVISÃO
	NOME	ASSINATURA	DATA		TÍTULO:	
DES.					toldo 1,5	
VERIF.						
APROV						
MANUF						
QUALID				MATERIAL:	DES. Nº 5	A4
				PESO:	ESCALA:1:50	FOLHA 1 DE 1